Руководство по экпуатации

СТИРАЛЬНАЯ МАШИНА

CIS

CIS

РУССКИЙ, 1

GB

English, 13

WIS 62

Содержание

Установка, 2-3
Распаковка и выравнивание, 2
Подключение к водопроводной и электрической сети, 2-3
Пробный цикл стирки, 3
Технические характеристики, 3

Описание стиральной машины, 4
Панель управления, 4

Запуск машины. Программы, 5
Краткие инструкции: Порядок запуска программы, 5
Таблица программ, 5

Персонализация стирки, 6
Выбор температуры, 6
Функции, 6

Моющие средства и белье, 7
Распределитель моющих средств, 7
Подготовка белья, 7
Особенности стирки отдельных изделий, 7

Предупреждения и рекомендации, 8
Общие правила безопасности, 8
Утилизация, 8
Экономия и охрана окружающей среды, 8

Обслуживание и уход, 9
Отключение воды и электричества, 9
Уход за стиральной машиной, 9
Уход за распределителем моющих средств, 9
Уход за дверцей машины и барабаном, 9
Чистка насоса, 9
Проверка заливного шланга, 9

Устранение неисправностей, 10

Сервисное обслуживание, 11

INDESIT

Установка

CIS

! Сохраните данное руководство. Оно должно быть в комплекте со стиральной машиной в случае продажи, передачи оборудования или при переезде на новую квартиру, чтобы новый владелец оборудования мог ознакомиться с правилами его функционирования и обслуживания.

! Внимательно прочитайте руководство: в нем содержатся важные сведения по установке и безопасной эксплуатации стиральной машины.

Распаковка и выравнивание

Распаковка

1. Распакуйте стиральную машину.
2. Убедитесь, что оборудование не было повреждено во время транспортировки. При обнаружении повреждений – не подключайте машину – свяжитесь с поставщиком немедленно.

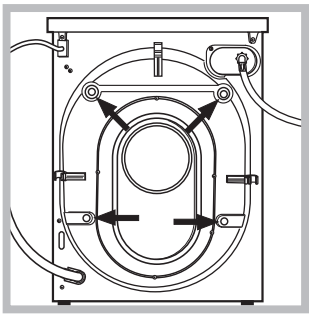

3. Удалите четыре транспортировочных винта и резиновые пробки с прокладками, расположенные в задней части стиральной машины *(см. рис.)*.
4. Закройте отверстия прилагающимися пластиковыми заглушками.
5. Закройте прилагающейся заглушкой три отверстия для вилки оборудования (во время его транспортировки), расположенные в задней нижней правой части оборудования
6. Сохраняйте все детали: они Вам понадобятся при последующей транспортировке стиральной машины.

! Не разрешайте детям играть с упаковочными материалами.

Выравнивание

1. Установите стиральную машину на ровном и прочном полу, так чтобы она не касалась стен, мебели и прочих предметов.
2. После установки машины на место отрегулируйте ее устойчивое положение путем вращения передних ножек *(см. рис.)*. Для этого сначала ослабьте контргайку, после завершения регулировки контргайку затяните.

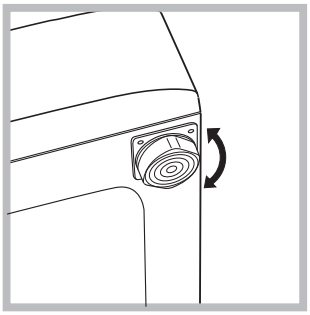

После установки машины на место проверьте по уровню горизонтальность верхней крышки корпуса, отклонение горизонтали должно быть не более 2°.

Правильное выравнивание оборудования поможет избежать шума, вибраций и смещений во время работы машины.
Если стиральная машина стоит на полу, покрытом ковром, убедитесь, что ее основание возвышается над ковром. В противном случае вентиляция будет затруднена или вовсе невозможна.

Подключение к водопроводной и электрической сети

Подсоединение заливного шланга

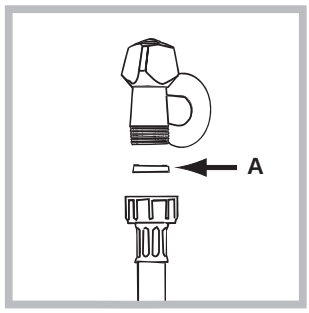

1. Вставьте прокладку A в конец заливного шланга и наверните его на вывод водопровода холодной воды с резьбовым отверстием 3/4 дюйма (*см. рис.*).
Перед подсоединением откройте водопроводный кран и дайте стечь грязной воде.

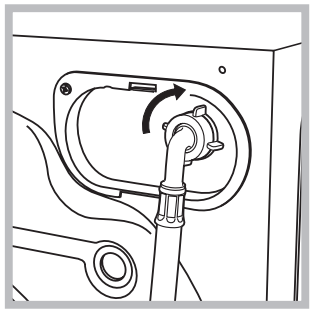

2. Подсоедините заливной шланг к стиральной машине, навинтив его на водоприемник, расположенный в задней верхней части справа (*см. рис.).*

3. Убедитесь, что шланг не перекручен и не пережат.

! Давление воды должно быть в пределах значений, указанных в таблице Технических характеристик (*см. с. 3*).

! Если длина водопроводного шланга окажется недостаточной, обратитесь в Авторизованный Сервисный центр.

Подсоединение сливного шланга

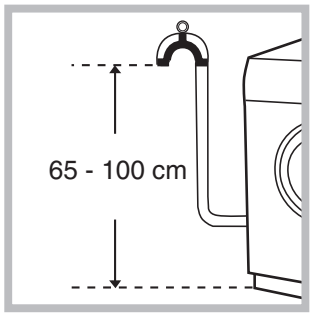

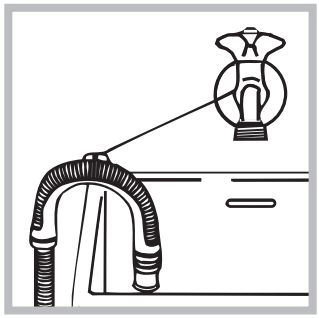

Повесьте загнутый конец сливного шланга на край раковины, ванны, или поместите в специальный вывод канализации. Шланг не должен перегибаться. Верхняя точка сливного шланга должна находиться на высоте 65-100 см от пола. Расположение сливного шланга должно обеспечивать разрыв струи при сливе (конец шланга не должен быть опущен в воду).
В случае крепления на край ванной или раковины, шланг вешается с помощью направляющей (входит в комплект поставки), которая крепится к крану (*рис.*).

! Не рекомендуется применение удлинителей для сливного шланга, при необходимости допускается его наращивание шлангом такого же диаметра и длиной не более 150 см.

Подсоединение к электросети

Внимание! Оборудование обязательно должно быть заземлено!

1. Машина подключается к электрической сети при помощи двухполюсной розетки с заземляющим контактом (розетка не поставляется с машиной). Фазный провод должен быть подключен через автомат защиты сети, рассчитанный на максимальный ток (ток срабатывания) 16 А, и имеющий время срабатывания не более 0,1 с.
2. При наличии вблизи от предполагаемого места установки машины розетки с заземляющим контактом, имеющей трехпроводную подводку кабеля с медными жилами сечением не менее 1,5 кв. мм (или алюминиевыми жилами сечением не менее 2,5 кв. мм), доработка электросети не производится. При отсутствии указанной розетки и проводки следует провести их монтаж.
3. Прокладка заземления отдельным проводом не допускается.
4. Для доработки электрической сети рекомендуется применять провод типа ППВ 3х1,5 380 ГОСТ 6223-79. Допускается применение других марок кабеля, обеспечивающих пожаро- и электробезопасность при эксплуатации машины.

Перед включением машины в сеть убедитесь, что:

- розетка и проводка соответствуют требованиям, изложенным в данном разделе инструкции;
- напряжение и частота тока сети соответствуют данным машины;
- розетка и вилка одного типа;
- розетка заземлена в соответствии с нормами безопасности, описанными в данном разделе инструкции (допускается организация заземления рабочим нулем, при условии, что защитная линия не имеет разрыва и подключена напрямую в обвод каких-либо приборов (например, электрического счетчика).

Если вилка не подходит к розетке, ее следует заменить на новую, соответствующую розетке, или заменить питающий кабель. Замена кабеля должна производиться только квалифицированным персоналом.

Запрещается использование переходников, двойных и более розеток и удлинителей (они создают опасность возгорания). Если Вы считаете их использование необходимым, применяйте один единственный удлинитель, удовлетворяющий требованиям безопасности.

Оборудование, подключенное с нарушением требований безопасности бытовых приборов большой мощности, изложенных в данной инструкции, является потенциально опасным.
Производитель не несет ответственности за ущерб здоровью и собственности, если он вызван несоблюдением указанных норм установки.

Первый цикл стирки

По завершении установки, перед началом эксплуатации необходимо произвести один цикл стирки со стиральным порошком, но без белья, по программе 90°C без предварительной стирки.

Технические характеристики	
Модель	WIS 62
Размеры	ширина 59,5 см высота 85 см глубина 40 см
Загрузка	1 - 5 кг
Электрические параметры	напряжение 220/230 В 50 ГЦ max мощность 2000 Ватт
Гидравлические параметры	max давление 1 Мпа (10 бар) min давление 0,05 Мпа (0,5 бар) объем барабана 40 л
Скорость отжима	до 600 об/мин
Контрольные программы согласно нормативу IEC 456	программа 2; температура 60°C; при загрузке до 5 кг.
CE	Машина соответствует следующим Директивам Европейского Экономического сообщества: - 73/223/ EEC от 19.02.73 (низкого напряжения) и последующие модификации - 89/336 /EEC от 03.05.89 (электромагнитной совместимости) и последующие модификации

Описание стиральной машины

CIS

Панель управления

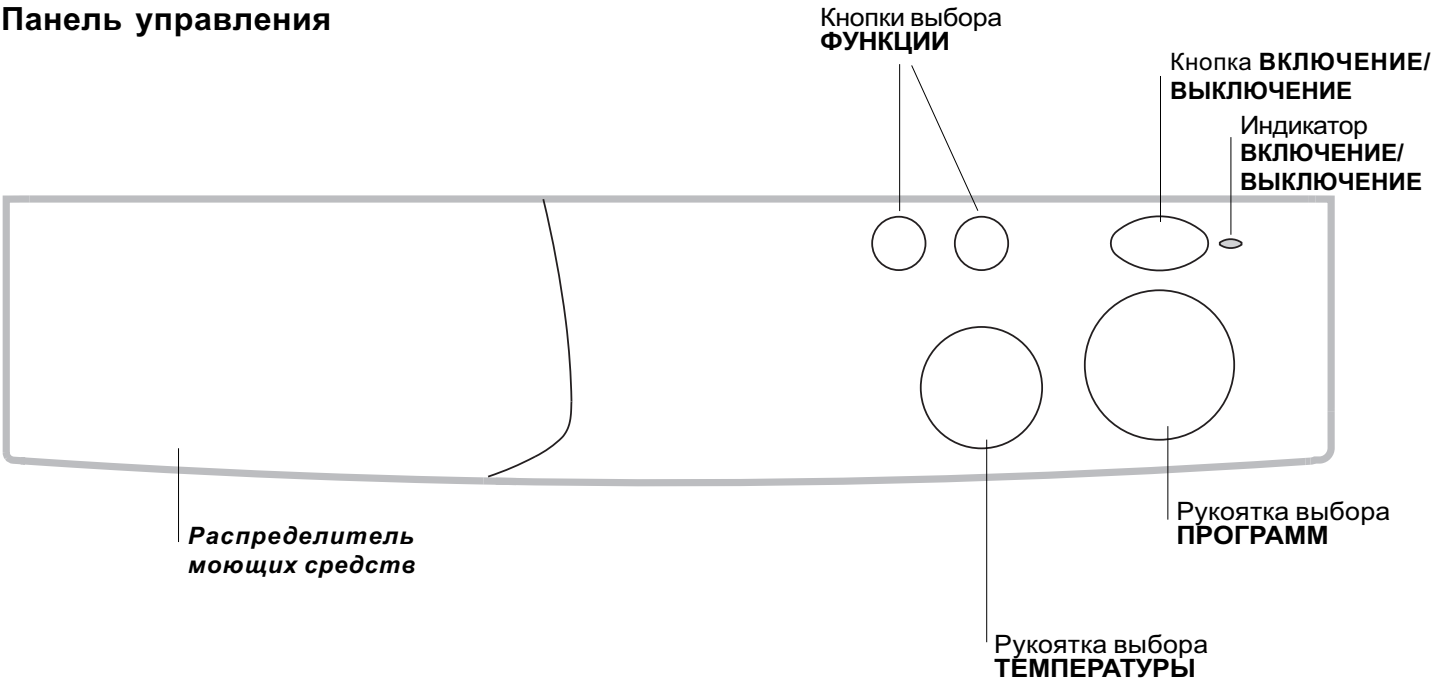

Распределитель моющих средств для загрузки стирального порошка и смягчителей (*см. с. 7*).

Кнопки выбора **ФУНКЦИИ**: служат для выбора доступных функций.

Рукоятка выбора **ТЕМПЕРАТУРЫ**: служит для установки необходимой температуры или для стирки в холодной воде *(см. стр. 6)*.

Кнопка **ВКЛЮЧЕНИЕ/ВЫКЛЮЧЕНИЕ** служит для включения и выключения стиральной машины.

Индикатор **ВКЛЮЧЕНИЕ/ВЫКЛЮЧЕНИЕ** горит, когда машина включена.

Рукоятка выбора **ПРОГРАММ** служит для выбора программ.
Запомните: рукоятку выбора программ следует поворачивать по часовой стрелке и при выключенной стиральной машине.

Запуск машины. Программы

INDESIT

Краткие инструкции: Порядок запуска программы

1. Выберите нужную вам программу.
2. Выберите температуру стирки *(см. стр. 6).*
3. Загрузите белье и закройте люк.
4. Загрузите моющие средства и ополаскиватель *(см. стр. 7).*
5. Включите стиральную машину при помощи кнопки ⏻.
6. По окончании стирки подождите примерно 3 минуты.
   Выключите стиральную машину нажатием кнопки ⏻. Откройте дверцу
   машины. Вынув белье, оставьте дверцу машины приоткрытой, чтобы дать испариться оставшейся влаге.
   Перекройте кран подачи воды.

Таблица программ

Ткани и степень загрязнения	Прогр.	Термо-стат	Моющее средство		Смягч-итель	Длитель-ность цикла, мин	Описание цикла стирки
			предв. стирка	основная стирка			
ХЛОПО И ЛЕН							
Сильно загрязненное белое белье (простыни, скатерти и т.д)	**1**	90°C	•	•	•	150	Предварительная стирка в теплой воде, стирка, полоскание, смягчение - отжим
Сильно загрязненное белое белье	**2**	90°C		•	•	140	Стирка, полоскание, смягчение - отжим
Слабо загрязненное белое и прочноокрашенное белье	**2**	60°C		•	•	140	Стирка, полоскание, смягчение - отжим
Слабо загрязненное белое и прочноокрашенное белье	**2**	40°C		•	•	140	Стирка, полоскание, смягчение - отжим
Слабо загрязненное белое и прочноокрашенное белье	**3**	60°C		•	•	115	Стирка, полоскание, смягчение - отжим
Сильно загрязненное белое белье	**3**	40°C		•	•	115	Стирка, полоскание, смягчение - отжим
Цветное белье	**4**	40°C		•	•	95	Стирка, полоскание, смягчение - отжим
Полоскание					•		Полоскание - смягчение - отжим
Смягчение					•		Полоскание - смягчение - отжим
Отжим							Слив - Отжим
СИНТЕТИ А							
Цветная прочноокрашенная	**5**	60°C		•	•	85	Стирка, полоскание, смягчение - остановка с водой или деликатный отжим
Цветная прочноокрашенная	**5**	50°C		•	•	85	Стирка, полоскание, смягчение - остановка с водой или деликатный отжим
Нормально загрязненная прочноокрашенная	**5**	40°C		•	•	85	Стирка, полоскание, смягчение - остановка с водой или деликатный отжим
Нормально загрязненная прочноокрашенная	**6**	50°C		•	•	75	Стирка, полоскание, смягчение - остановка с водой или деликатный отжим
Линяющая	**7**	40°C		•	•	65	Стирка, полоскание, смягчение - остановка с водой или деликатный отжим
Полоскание					•		Полоскание - смягчение - отжим
Смягчение					•		Полоскание со смягчением - отжим
Отжим							Слив - Деликатный отжим
ДЕЛИ АТ. Т АНИ							
Шерсть (выдерживающая машинну стирку)	**8**	40°C		•	•	55	Стирка, полоскание, смягчение - остановка с водой или деликатный отжим
Полоскание					•		Полоскание - смягчение - отжим
Смягчение					•		Полоскание со смягчением - отжим
Отжим							Слив - Деликатный отжим
Слив							Слив без отжима

Примечание
описание Функции остановки с водой смотреть на *стр. 6.* Данные в таблице, являются справочными и могут меняться в зависимости от конкретных условий стирки (объем стирки, температура воды в водопроводной системе, температура в помещении и др.).

Персонализация стирки

CIS

Выбор температуры

Выбор температуры стирки производится при помощи рукоятки ТЕМПЕРАТУРА *(см. Таблицу программ на стр. 5)*. Значение температуры может быть уменьшено вплоть до стирки в холодной воде (❄).

Функции

Различные функции стирки машины позволяют достичь желаемой чистоты и белизны вашего белья. Для включения дополнительных функций нажмите кнопку нужной функции в соответствии с приведенной ниже таблицей.

Функции	Назначение	Использование
Дополнительное ополаскивание	Данная функция обеспечивает больший объем воды в процессе ополаскивания в программах стирки синтетического и х/б белья.	Рекомендуем использовать эту функцию для более эффективного ополаскивания, при максимальной загрузке стиральной машины с большим количеством стирального порошка.
Кнопка исключения отжима	Используйте кнопку для исключения отжима из программы стирки.	Рекомендуем применять эту функцию для стирки изделий из легкосминаемых и трудно разглаживаемых тканей.

Кнопка остановки с водой в машине

Машина прерывает цикл стирки, оставляя белье замоченным в воде перед циклом отжима, что применяется в программах для синтетики и шерсти. Это сделано для того, чтобы белье не сминалось, если Вы забудете вынуть его сразу после стирки и белье может пролежать в барабане несколько часов.

Вы можете закончить программу отжимом или сливом.

В первом случае просто поверните рукоятку ПРОГРАММ по часовой стрелке на один щелчок.

Во втором случае поверните рукоятку ПРОГРАММ в положение слив ( ).

В обоих случаях при вращении рукоятки не забывайте предварительно выключать машину.

Распределитель моющих средств

Хороший результат стирки зависит также от правильной дозировки моющего средства: его избыток не гарантирует более эффективную стирку, напротив может привести к образованию налетов внутри машины и загрязнению окружающей среды.

Выдвиньте распределитель и заполните его отделения моющим средством и смягчителем:

Отделение 1: моющее средство для предварительной стирки (порошок)
Отделение 2: моющее средство для стирки (порошок или жидкое)
Жидкое средство для стирки заливается непосредственно перед запуском машины.
Отделение 3: Добавки (смягчители, ароматизаторы и пр.)
Не заполняйте отделение 3 для ополаскивателей выше решетки.
! Не используйте моющие средства, предназначенные для ручной стирки – образующаяся обильная пена ухудшает результат стирки и может вывести из строя стиральную машину.

Подготовка белья

- Разберите белье:
  - в соответствии с типом ткани / обозначения на этикетке
  - по цвету: отделите цветное белье от белого.
- Выньте из карманов все предметы и проверьте хорошо ли держатся пуговицы.
- Не превышайте максимальное нормы загрузки барабана, указанные для сухого белья:
  Прочные ткани: макс. 5 кг
  Синтетические ткани: макс. 2,5 кг
  Деликатные ткани: макс. 2 кг
  Шерсть: макс. 1 кг

Вес белья

1 простыня 400 – 500 г
1 наволочка 150 -200 г
1 скатерть 400 – 500 г
1 халат 900 –1,200 г
1 полотенце 150 -250 г

Особенности стирки отдельных изделий

Занавески: сверните и положите в наволочку или в сетчатый мешочек. Стирайте отдельно, не превышая половины загрузки барабана.
Стеганные куртки и пуховики: если пуховик на утином или гусином пуху, его можно стирать в стиральной машине. Выверните куртку наизнанку, загрузите в барабан не более 2-3 кг изделий. Повторите полоскание 1-2 раза, используйте деликатный отжим.
Парусиновые туфли: Парусиновые туфли предварительно очистите от грязи и стирайте с прочными тканями или джинсами, если позволяет цвет. Не стирайте с белыми вещами.
Шерсть: Для достижения наилучших результатов стирки загружайте не более 1 кг белья и используйте специальные жидкие средства, предназначенные для стирки шерстянных изделий.

Предупреждения и рекомендации

CIS

! Стиральная машина спроектирована и изготовлена в соответствии с международными нормами безопасности. Внимательно прочитайте настоящие предупреждения, составленные в целях вашей безопасности.

Общие правила безопасности

- Для домашнего использования. Данное изделие является бытовым электроприбором, не предназначенным для профессионального использования. Запрещается модифицировать его функции.
- Стиральная машина должна использоваться только взрослыми лицами, соблюдающими инструкции, приведенные в данном руководстве.
- Не касайтесь работающей машины, если ваши руки или ноги сырые; не пользуйтесь оборудованием босиком.
- Не тяните за питающий кабель, чтобы вынуть вилку из розетки: беритесь за вилку.
- Не открывайте распределитель моющих средств во время работы машины.
- Не касайтесь сливаемой воды, ее температура может быть очень высокой.
- При остановке машины разблокировка замка дверцы срабатывает с трехминутной задержкой. Не пытайтесь открыть дверцу в этом промежутке времени (а тем более во время работы оборудования!): это может повредить механизм блокировки.
- В случае неисправности при любых обстоятельствах не касайтесь внутренних частей машины, пытаясь починить ее.
- Следите, чтобы дети не приближались к работающей стиральной машине.
- В процессе стирки дверца стиральной машины может нагреваться.
- Если необходимо переместить стиральную машину, выполняйте эту операцию вдвоем или втроем с предельной осторожностью. Никогда не пытайтесь поднять машину в одиночку — оборудование чрезвычайно тяжелое.
- Перед помещением в стиральную машину белья убедитесь, чтобы барабан был пуст.

Утилизация

- Уничтожение упаковочного материала: соблюдайте действующие требования по утилизации упаковочных материалов.
- Утилизация старой стиральной машины: перед сдачей машины в утиль обрежьте питающий кабель и снимите дверцу.

Экономия энергии и охрана окружающей среды

Экологичная технология

С новой технологией Indesit вы затратите воды в два раза меньше, а эффект от стирки будет в два раза выше! Вот почему вы не можете видеть воду через дверцу: ее очень мало. Это забота об окружающей среде без отказа от максимальной чистоты. И вдобавок ко всему, вы экономите электричество.

Экономия моющих средств, воды, электроэнергии и времени

- Для экономии ресурсов следует максимально загружать стиральную машину. Один цикл стирки при полной загрузке вместо двух циклов с наполовину загруженным барабаном позволяет сэкономить до 50% электроэнергии.
- Цикл предварительной стирки необходим только для очень грязного белья. При цикле предварительной стирки расходуется больше стирального порошка, времени, воды и на 5 – 15% больше электроэнергии.
- Если вы обработаете пятна пятновыводителем или замочите белье перед стиркой, это поможет избежать стирки при высоких температурах. Использование программы стирки при 60°C вместо 90°C, или 40°C вместо 60°C позволяет сэкономить до 50% электроэнергии.
- Правильная дозировка стирального порошка в зависимости от жесткости воды, степени загрязнения и объема загружаемого белья помогает избежать нерационального расхода моющего средства и загрязнения окружающей среды: хотя стиральные порошки и являются биоразлагаемыми, они содержат вещества, отрицательно влияющие на экологию. Кроме того, по возможности избегайте использовать ополаскиватели.
- Использование стиральной машины утром или вечером уменьшит пиковую нагрузку на электросеть.
- Если белье должно сушиться в автоматической сушке, необходимо выбрать большую скорость отжима. Интенсивный отжим сэкономит время и электроэнергию при автоматической сушке.

INDESIT

Отключение воды и электричества

- Перекрывайте водопроводный кран после каждой стирки. Таким образом сокращается износ водопроводной системы стиральной машины и устраняется вероятность протечек.
- Всегда вынимайте вилку из розетки перед мойкой и обслуживанием машины.

Уход за стиральной машиной

Внешние и резиновые части машины очищайте мягкой тканью с теплой мыльной водой. Не используйте растворители или абразивные чистящие средства.

Уход за распределителем моющих средств

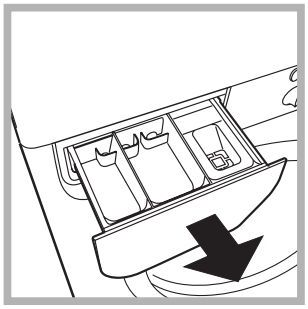

Периодически промывайте распределитель моющих средств Выньте распределитель, приподняв и потянув его на себя (*см. рис.)*, и промойте под струей воды.

Уход за дверцей машины и барабаном

- После каждой стирки оставляйте дверцу машины полуоткрытой во избежание образования в барабане неприятных запахов и плесени.

Чистка насоса

Стиральная машина имеет сливной насос самоочищающегося типа, который не требует очистки или особого обслуживания. Однако мелкие предметы (монеты, пуговицы и др.) могут случайно попасть в насос. Для их извлечения насос оборудован «уловителем» — фильтром, доступ к которому закрыт нижней передней панелью.

! Убедитесь, что цикл стирки закончился, и отключите оборудование от сети.

Для доступа к «уловителю»:

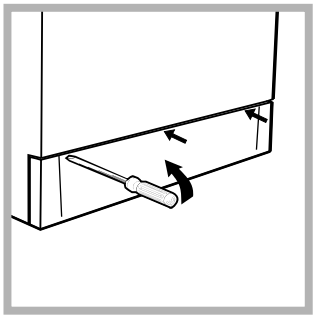

1. снимите переднюю панель стиральной машины при помощи отвертки (*см. рис.);*

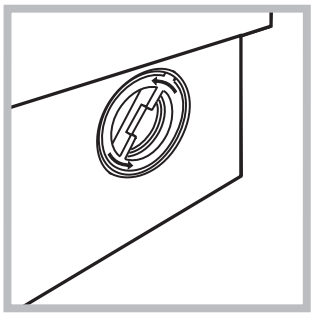

2. выверните крышку фильтра, вращая ее против часовой стрелки (*см. рис.*): из насоса может вылиться немного воды – это нормальное явление.

3. тщательно прочистите фильтр изнутри;
4. заверните крышку обратно;
5. установите на место переднюю панель, предварительно убедившись, что крюки вошли в соответствующие петли.

Проверка заливного шланга

Проверяйте шланг не реже одного раза в год. При любых признаках течи или повреждения немедленно замените шланг. Во время работы машины неисправный шланг, находящийся под давлением воды, может внезапно лопнуть.

! Никогда не используйте шланги, бывшие в употреблении.

Неисправности и методы их устранения

CIS

В случае неудовлетворительных результатов стирки или возникновения неисправностей, прежде чем обратиться в Авторизованный Сервисный центр *(см. с. 11),* прочитайте этот раздел. В большинстве случаев Вы можете решить возникшие проблемы сами.

Обнаруженная неисправность:	Возможные причины / Методы устранения:
Стиральная машина не включается.	• Вилка не вставлена в розетку или вставлена плохо, не обеспечивая контакта. • В доме отключено электричество.
Цикл стирки не запускается.	• Дверца машины плохо закрыта. • Не была нажата кнопка ⏻. • Закрыт кран подачи воды.
Стиральная машина не заливает воду.	• Заливной шланг не подсоединен к крану. • Шланг пережат. • Закрыт кран подачи воды. • В доме нет воды. • Недостаточное водопроводное давление.
Стиральная машина непрерывно заливает и сливает воду.	• Сливной шланг расположен ниже 65 или выше 100 см. от пола (*см. с. 3).* • Конец сливного шланга погружен в воду (*см. с. 3).* • Настенный слив не имеет сливной трубы. Если сливной шланг встроен в канализацию, имейте ввиду, что на верхних этажах может создаваться «сифонный эффект» — машина одновременно сливает и заливает воду. Для предотвращения подобного эффекта устанавливается специальный клапан (антисифон).
Стиральная машина не производит слив и отжим.	• Выбранная программа не предусматривает слив воды — для некоторых программ необходимо включить слив вручную (*см с. 5*). • Включена функция остановки с водой *(там, где она предусмотрена):* Эта функция требует ручного включения слива. • Сливной шланг пережат (*см. с. 3*) или засорен. • Засор в канализации.
Сильная вибрация при отжиме.	• При установке стиральной машины барабан был разблокирован неправильно (*см. с. 2).* • Стиральная машина плохо выровнена (*см. с. 2).* • Зазор между машиной и стеной/мебелью недостаточен (*см. с. 2).*
Протечки воды из стиральной машины.	• Плохо закреплен заливной шланг (гайка на конце шланга неплотно затянута и неправильно установлена прокладка (*см. с. 2).* • Распределитель моющих средств забит остатками моющих средств (о чистке распределителя *см. с. 9*). • Плохо закреплен сливной шланг (*см. с. 3*).
Избыточное пенообразование.	• Используется моющее средство, неподходящее для автоматических стиральных машин с фронтальной загрузкой. • Передозировка моющего средства.

*Если после проверки машина продолжает работать не должным образом, обратитесь в **Авторизованный Сервисный центр** за помощью. (см. с. 11)*

Сервисное обслуживание

INDESIT

Перед тем как обратиться в Авторизованный Сервисный центр:

- Убедитесь, что вы не можете устранить неисправность самостоятельно (*см. с. 10).*
- Запустите программу повторно для проверки исправности машины.
- В противном случае обратитесь в Авторизованный Сервисный центр по телефону, указанному в гарантийном документе.

! *Не пользуйтесь услугами лиц, не уполномоченных Производителем.*
При ремонте требуйте использования оригинальных запасных частей.

При обращении в Авторизованный Сервисный центр сообщите:

- тип неисправности;
- номер гарантийного документа (сервисной книжки, сервисного сертификата и т.п.);
- модель машины (Мод.) и серийный номер (S/N), указанные в информационной табличке, расположенной на задней панели стиральной машины.

Instructions for use

WASHING MACHINE

GB

GB

English

WIS 62

Contents

Installation, 14-15
Unpacking and levelling, 14
Electric and water connections, 14-15
The first wash cycle, 15
Technical details, 15

Washing machine description, 16
Control panel, 16

Starting and Programmes, 17
Briefly: how to start a programme, 17
Programme table, 17

Personalisations, 18
Setting the temperature, 18
Functions, 18

Detergents and laundry, 19
Detergent dispenser, 19
Preparing your laundry, 19
Special items, 19

Precautions and advice, 20
General safety, 20
Disposal, 20
Saving energy and respecting the environment, 20

Care and maintenance, 21
Cutting off the water or electricity supply, 21
Cleaning your appliance, 21
Cleaning the detergent dispenser, 21
Caring for your appliance door and drum, 21
Cleaning the pump, 21
Checking the water inlet hose, 21

Troubleshooting, 22

Service, 23
Before calling for Assistance, 23

INDESIT

Installation

GB

! Keep this instruction manual in a safe place for future reference. Should the appliance be sold, transferred or moved, make sure the instruction manual accompanies the washing machine to inform the new owner as to its operation and features.

! Read these instructions carefully: they contain vital information on installation, use and safety.

Unpacking and levelling

Unpacking

1. Unpack the washing machine.
2. Check whether the washing machine has been damaged during transport. If this is the case, do not install it and contact your retailer.

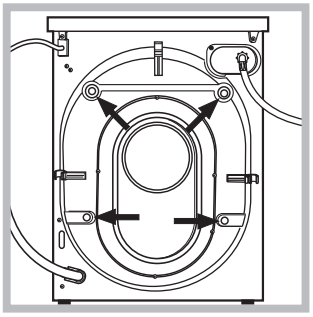

3. Remove the 4 protective screws and the rubber washer with the respective spacer, situated on the rear of the appliance *(see figure)*.

4. Seal the gaps using the plastic plugs provided.
5. Use the plug provided to seal the three holes where the plug was housed, situated on the lower right-hand side on the rear of your appliance.
6. Keep all the parts: you will need them again if the washing machine needs to be moved to another location.

! Packaging materials are not children's toys.

Levelling

1. Install the washing machine on a flat sturdy floor, without resting it up against walls, furniture cabinets or other.

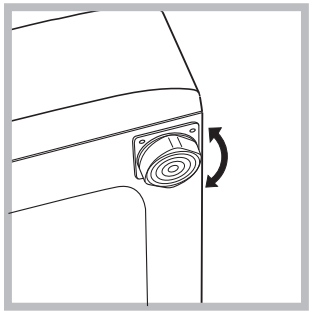

2. If the floor is not perfectly level, compensate for any unevenness by tightening or loosening the adjustable front feet *(see figure)*; the angle of inclination, measured according to the worktop, must not exceed 2°.

Levelling your appliance correctly will provide it with stability and avoid any vibrations, noise and shifting during operation. If it is placed on a fitted or loose carpet, adjust the feet in such a way as to allow enough room for ventilation beneath the washing machine.

Electric and water connections

Connecting the water inlet hose

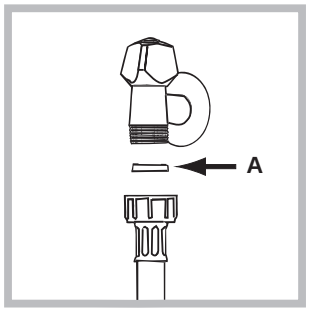

1. Insert seal A into the end of the inlet hose and screw the latter onto a cold water tap with a 3/4 gas threaded mouth *(see figure)*. Before making the connection, allow the water to run freely until it is perfectly clear.

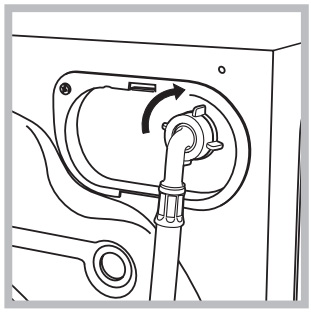

2. Connect the other end of the water inlet hose to the washing machine, screwing it onto the appliance's cold water inlet, situated on the top right-hand side on the rear of the appliance *(see figure)*.

3. Make sure there are no kinks or bends in the hose.

! The water pressure at the tap must be within the values indicated in the Technical details table *(on the next page)*.

! If the water inlet hose is not long enough, contact a specialist store or an authorised serviceman.

Connecting the drain hose

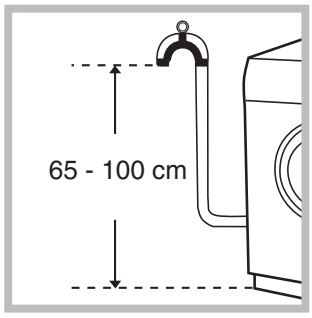

Connect the drain hose, without bending it, to a draining duct or a wall drain situated between 65 and 100 cm from the floor;

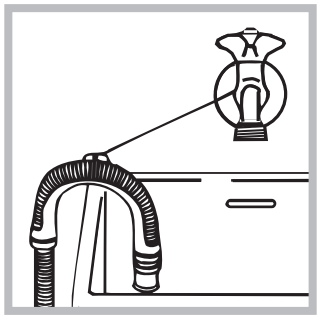

alternatively, place it over the edge of a basin, sink or tub, fastening the duct supplied to the tap *(see figure)*. The free end of the hose should not be underwater.

! We advise against the use of hose extensions; in case of absolute need, the extension must have the same diameter as the original hose and must not exceed 150 cm in length.

Electric connection

Before plugging the appliance into the mains socket, make sure that:

- the socket is earthed and in compliance with the applicable law;
- the socket is able to sustain the appliance's maximum power load indicated in the Technical details table *(on the right)*;
- the supply voltage is included within the values i ndicated on the Technical details table *(on the right)*;
- the socket is compatible with the washing machine's plug. If this is not the case, replace the socket or the plug.

! The washing machine should not be installed in an outdoor environment, not even when the area is sheltered, because it may be very dangerous to leave it exposed to rain and thunderstorms.

! When the washing machine is installed, the mains socket must be within easy reach.

! Do not use extensions or multiple sockets.

! The power supply cable must never be bent or dangerously compressed.

! The power supply cable must only be replaced by an authorised serviceman.

Warning! The company denies all liability if and when these norms are not respected.

The first wash cycle

Once the appliance has been installed, and before you use it for the first time, run a wash cycle with detergent and no laundry, setting the 90°C programme without a pre-wash cycle.

Technical details

Model	WIS 62
Dimensions	59.5 cm wide 85 cm high 40 cm deep
Capacity	from 1 to 5 kg
Electric connections	voltage 220/230 Volts 50 Hz maximum absorbed power 2000 W
Water connections	maximum pressure 1 MPa (10 bar) minimum pressure 0.05 MPa (0.5 bar) drum capacity 40 litres
Spin speed	up to 600 rpm
Control programmes according to IEC456 directive	programme 2; temperature 60°C; run with a load of 5 kg.
CE	This appliance is compliant with the following European Community Directives: - 73/23/CEE of 19/02/73 (Low Voltage) and subsequent amendments - 89/336/CEE of 03/05/89 (Electromagnetic Compatibility) and subsequent amendments

Washing machine description

GB

Control panel

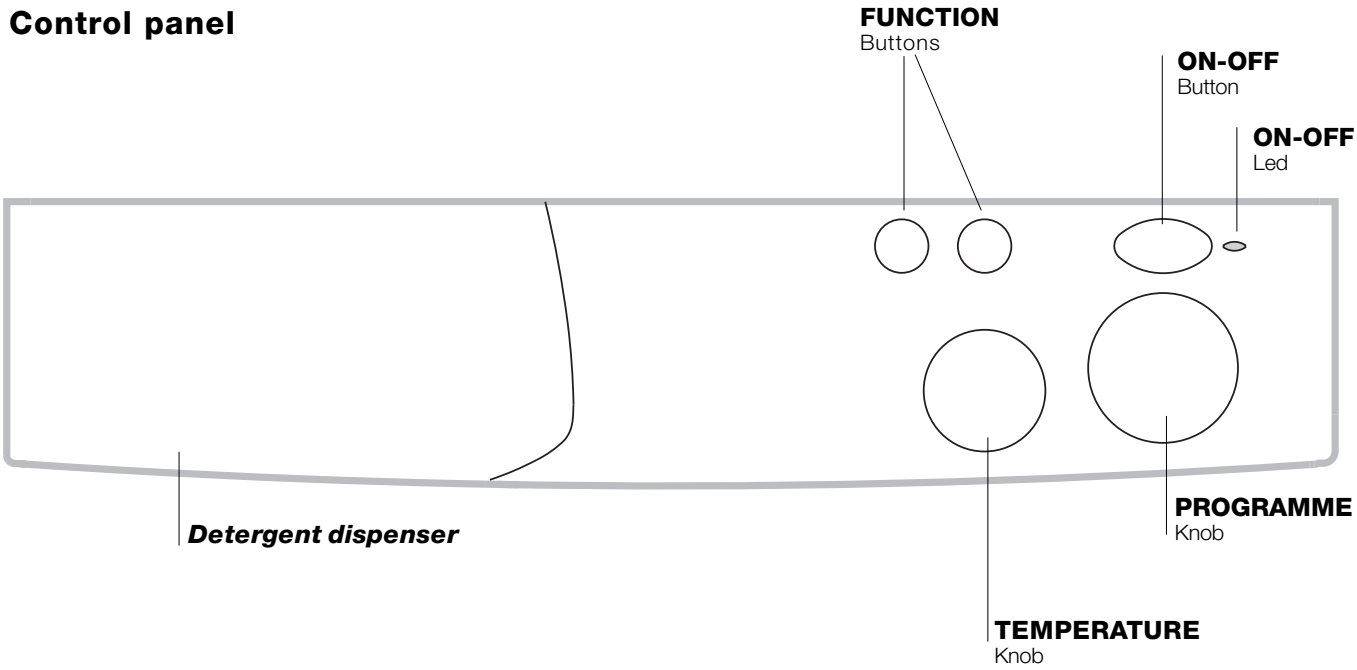

Detergent dispenser: to add detergent and fabric softener *(see page 19).*

FUNCTION buttons: to select the functions available.

TEMPERATURE knob: to set the temperature or the cold wash cycle *(see page 18)*.

ON/OFF button, to turn the washing machine on and off.

ON/OFF led, to find out whether the washing machine is on.

PROGRAMME knob: to select the wash programmes.
Remember that this dial should be turned in a clockwise direction and only when the machine is off.

Starting and Programmes

INDESIT

Briefly: starting a programme

1. Set the desired programme.
2. Set the wash temperature *(see page 18).*
3. Load your laundry into the appliance and shut the door.
4. Add the detergent and any fabric softener *(see page 19).*
5. Turn the appliance on by pressing button ⏻.
6. At the end of the wash cycle wait approximately 3 minutes.
   Then turn the washing machine off by pressing ⏻ button. You can now open the washing machine door safely. After having removed the freshly cleaned washing, leave the door open to allow air circulation inside the drum.
   Always disconnect electricity at the socket and turn off the water supply.

Programme table

Type of fabric and degree of soil	Programmes	Temperature	Detergent		Fabric softener	Cycle length (minutes)	Description of wash cycle
			pre-wash	wash			
Cotton							
Extremely-soiled whites (sheets, tablecloths, etc.)	**1**	90°C	•	•	•	150	Pre-wash, wash cycle, rinse cycles, intermediate and final spin cycles
Heavily-soiled whites (sheets, tablecloths, etc.)	**2**	90°C		•	•	140	Wash cycle, rinse cycles, intermediate and final spin cycles
Heavily-soiled whites and resistant colours	**2**	60°C		•	•	140	Wash cycle, rinse cycles, intermediate and final spin cycles
Heavily soiled whites and resistant colours	**2**	40°C		•	•	140	Wash cycle, rinse cycles, intermediate and final spin cycles
Soiled whites and resistant colours (coloured linen, dressing gowns, jumpers, etc.)	**3**	60°C		•	•	115	Wash cycle, rinse cycles, intermediate and final spin cycles
Slightly-soiled whites and colours	**3**	40°C		•	•	115	Wash cycle, rinse cycles, intermediate and final spin cycles
Slightly-soiled whites and delicate colours (shirts, jumpers, etc.)	**4**	40°C		•	•	95	Wash cycle, rinse cycles, intermediate and final spin cycles
Rinse					•		Rinse cycles, intermediate and final spin cycles
Treatment with softeners					•		Rinse cycles with automatic softener intake, intermediate and final spin cycles
Spin cycle							Draining and final spin cycle
Synthetics							
Heavily-soiled resistant colours (baby linen, etc.)	**5**	60°C		•	•	85	Wash cycle, rinse cycles, anti-crease or delicate spin cycle
Heavily-soiled colour synthetics	**5**	50°C		•	•	85	Wash cycle, rinse cycles, anti-crease or delicate spin cycle
Heavily-soiled delicate colour synthetics	**5**	40°C		•	•	85	Wash cycle, rinse cycles, anti-crease or delicate spin cycle
Soiled colour synthetics	**6**	50°C		•	•	75	Wash cycle, rinse cycles, anti-crease or delicate spin cycle
Delicate colour synthetics (all types of slightly soiled garments)	**7**	40°C		•	•	65	Wash cycle, rinse cycles, anti-crease or delicate spin cycle
Rinse					•		Rinse cycles, anti-crease or delicate spin cycle
Treatment with softeners					•		Rinse cycles with automatic introduction of softener, anti-crease or delicate spin cycle
Spin cycle							Draining and delicate spin cycle
Delicates							
Wool (machine-washable)	**8**	40°C		•	•	55	Wash cycle, rinse cycles, anti-crease or delicate spin cycle
Rinse					•		Rinse cycles, anti-crease or delicate spin cycle
Treatment with softeners					•		Rinse cycles with automatic introduction of softener, anti-crease or delicate spin cycle
Spin cycle							Draining and delicate spin cycle
Draining							Draining without spin cycle

Notes
for the description of the Anti-crease function, please *see page 18.* The information contained in the table is purely indicative.

Personalisations

GB

Setting the temperature

Turn the TEMPERATURE knob to set the wash temperature *(see Programme table on page 17)*.
The temperature can be lowered, or even set to a cold wash (❄).

Functions

To enable the functions, press the button corresponding to the desired function, according to the table below.

Function	Effect	Comments
Extra Rinse	This helps to increase the amount of rinse cycles in programmes for cotton and synthetics fabrics.	We recommend that you use it to improve the machine's rinsing power when dealing with a full load and a great amount of detergent.
No Spin	Use this button to exclude the spin cycle.	We recommend that you use it when washing garments which are difficult to iron.

Anti-crease

This feature interrupts the wash cycle (position •), letting the laundry soak in the water before the spin cycle. It is activated only during the wash cycles for synthetic materials and wool. This feature is very useful because it prevents delicate and synthetic clothing from wrinkling (for example, when you are unable to remove the laundry at the end of the wash cycle and it must remain in the machine for several hours). The wash program can be completed with either a spin cycle or by draining the water without wringing. In the first case, simply turn the knob PROGRAMME clokwise one click. In the second, turn the knob PROGRAMME to the drain setting.
In both cases, the knob PROGRAMME must be turned when the machine is off.

Detergents and laundry

INDESIT

Detergent dispenser

Good washing results also depend on the correct dose of detergent: adding too much detergent won't necessarily make for a more efficient wash, and may in fact cause build up on the interior of your appliance and even pollute the environment.

Open up the detergent dispenser and pour in the detergent and fabric softener, as follows.

compartment 1: Detergent for pre-wash (powder)
compartment 2: Detergent for the wash cycle (powder or liquid)
Liquid detergent should only be poured in immediately prior to the wash cycle start.
compartment 3: Additives (fabric softeners, etc.)
The fabric softener should not overflow from the grid.

! Do not use hand wash detergent because it may form too much foam.

Preparing your laundry

- Divide your laundry according to:
  - the type of fabric/the symbol on the label.
  - the colours: separate coloured garments from whites.
- Empty all pockets and check for loose buttons.
- Do not exceed the weight limits stated below, which refer to the weight when dry:
  Sturdy fabrics: max 5 kg
  Synthetic fabrics: max 2.5 kg
  Delicate fabrics: max 2 kg
  Wool: max 1 kg

How much does your laundry weigh?

1 sheet 400-500 g
1 pillow case 150-200 g
1 tablecloth 400-500 g
1 bathrobe 900-1,200 g
1 towel 150-250 g

Special items

Curtains: fold curtains and place them in a pillow case or mesh bag. Wash them separately without exceeding half the appliance load.
Quilted coats and windbreakers: if they are padded with goose or duck down, they can be machine-washed. Turn the garments inside out and load a maximum of 2-3 kg, repeating the rinse cycle once or twice and using the delicate spin cycle.
Trainers: remove any mud. They can be washed together with jeans and other tough garments, but not with whites.
Wool: for best results, use a specific detergent, taking care not to exceed a load of 1 kg.

Precautions and advice

GB

! The washing machine was designed and built in compliance with the applicable international safety regulations. The following information is provided for your safety and should consequently be read carefully.

General safety

- This appliance has been designed for non-professional, household use and its functions must not be changed.
- This washing machine should only be used by adults and in accordance with the instructions provided in this manual.
- Never touch the washing machine when barefoot or with wet or damp hands or feet.
- Do not pull on the power supply cable to unplug the appliance from the electricity socket. Pull the plug out yourself.
- Do not open the detergent dispenser while the appliance is in operation.
- Do not touch the drain water as it could reach very high temperatures.
- Never force the washing machine door: this could damage the safety lock mechanism designed to prevent any accidental openings.
- In the event of a malfunction, do not under any circumstances touch internal parts in order to attempt repairs.
- Always keep children well away from the appliance while in operation.
- The appliance door tends to get quite hot during the wash cycle.
- Should it have to be moved, proceed with the help of two or three people and handle it with the utmost care. Never try to do this alone, because the appliance is very heavy.
- Before loading your laundry into the washing machine, make sure the drum is empty.

Disposal

- Disposing of the packaging material:
  observe local regulations, so the packaging can be re-used.
- Disposing of an old washing machine:
  before scrapping your appliance, cut the power supply cable and remove the appliance door.

Saving energy and respecting the environment

Environmentally-friendly technology
If you only see a little water through your appliance door, this is because thanks to the latest Indesit technology, your washing machine only needs less than half the amount of water to get the best results: an objective reached to respect the environment.

Saving on detergent, water, energy and time

- To avoid wasting resources, the washing machine should be used with a full load. A full load instead of two half loads allows you to save up to 50% on energy.
- The pre-wash cycle is only necessary on extremely soiled garments. Avoiding it will save on detergent, time, water and between 5 and 15% energy.
- Treating stains with a stain remover or leaving them to soak before washing will cut down the need to wash them at high temperatures. A programme at 60°C instead of 90°C or one at 40°C instead of 60°C will save up to 50% on energy.
- Use the correct quantity of detergent depending on the water hardness, how soiled the garments are and the amount of laundry you have, to avoid wastage and to protect the environment: despite being biodegradable, detergents do contain ingredients that alter the natural balance of the environment. In addition, avoid using fabric softener as much as possible.
- If you use your washing machine from late in the afternoon until the early hours of the morning, you will help reduce the electricity board's peak load.
- If your laundry has to be dried in a tumble dryer, select a high spin speed. Having the least water possible in your laundry will save you time and energy in the drying process.

INDESIT

Cutting off the water or electricity supply

- Turn off the water tap after every wash. This will limit the wear of your appliance's water system and also prevent leaks.
- Unplug your appliance when cleaning it and during all maintenance operations.

Cleaning your appliance

The exterior and rubber parts of your appliance can be cleaned with a soft cloth soaked in lukewarm soapy water. Do not use solvents or abrasives.

Cleaning the detergent dispenser

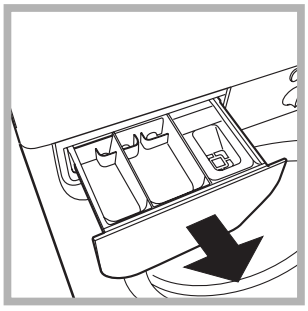

Remove the dispenser by pulling it out *(see figure)*.
Wash it under running water; this operation should be repeated frequently.

Caring for your appliance door and drum

- Always leave the appliance door ajar to prevent unpleasant odours from forming.

Cleaning the pump

The washing machine is fitted with a self-cleaning pump that does not require any maintenance. Sometimes, small items (such as coins or buttons) may fall into the pre-chamber that protects the pump, situated in the lower part of the same.

! Make sure the wash cycle has ended and unplug the appliance.

To access the pre-chamber:

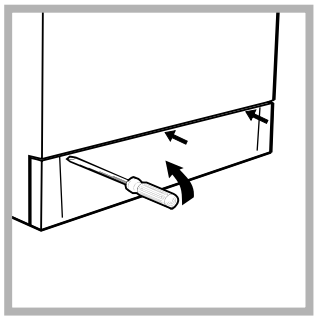

1. using a screwdriver, remove the cover panel on the lower front of the washing machine *(see figure)*;

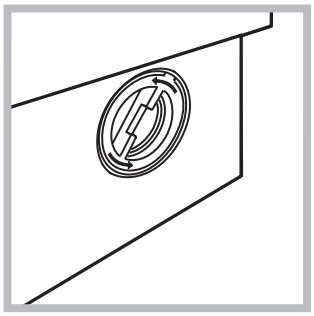

2. unscrew the lid rotating it anti-clockwise *(see figure)*: a little water may trickle out. This is perfectly normal;

3. clean the interior thoroughly;
4. screw the lid back on;
5. reposition the panel, making sure the hooks are securely in place before you push it onto the appliance.

Checking the water inlet hose

Check the water inlet hose at least once a year. If you see any cracks, replace it immediately: during the wash cycles, water pressure is very strong and a cracked hose could easily split open.

! Never use hoses that have already been used.

Troubleshooting

GB

Your washing machine could fail to work. Before calling for Assistance *(see page 23)*, make sure the problem can't easily be solved by consulting the following list.

Problem	Possible causes/Solution:
The washing machine won't start.	• The appliance is not plugged into the socket, or not enough to make contact. • There has been a power failure.
The wash cycle won't start.	• The appliance door is not shut properly. • The ⏻ button has not been pressed. • The water tap is not turned on.
The washing machine fails to load water.	• The water inlet hose is not connected to the tap. • The hose is bent. • The water tap is not turned on. • There is a water shortage. • The water pressure is insufficient.
The washing machine continuously loads and unloads water.	• The drain hose is not fitted between 65 and 100 cm from the floor *(see page 15)*. • The free end of the hose is underwater *(see page 15)*. • The wall drainage system doesn't have a breather pipe. If the problem persists even after these checks, turn off the water tap, switch the appliance off and call for Assistance. If the dwelling is on one of the upper floors of a building, there may be drain trap problems causing the washing machine to load and unload water continuously. In order to avoid such an inconvenience, special anti-drain trap valves are available in shops.
The washing machine does not drain or spin.	• The programme does not foresee the draining: some programmes require enabling the draining manually *(see page 17)*. • The Anti-crease function is enabled *(where available):* This function requires enabling the draining manually. • The drain hose is bent *(see page 15)*. • The drain duct is clogged.
The washing machine vibrates too much during the spin cycle.	• The drum was not unblocked correctly during installation *(see page 14)*. • The washing machine is not level *(see page 14)*. • The washing machine is closed in between furniture cabinets and the wall *(see page 14)*.
The washing machine leaks.	• The water inlet hose is not screwed on correctly *(see page 14)*. • The detergent dispenser is obstructed (to clean it, *see page 21)*. • The drain hose is not secured properly *(see page 15)*.
There is too much foam.	• The detergent is not suitable for machine washing (it should bear the definition "for washing machines" or "hand and machine wash", or the like). • You used too much detergent.

Before calling for Assistance:
- Check whether you can solve the problem on your own *(see page 22)*;
- Restart the programme to check whether the problem has been solved;
- If this is not the case, contact an authorised Technical Service Centre on the telephone number provided on the guarantee certificate.

! Always request the assistance of authorised servicemen.

Notify the operator of:
- the type of problem;
- the appliance model (Mod.);
- the serial number (S/N).

This information can be found on the data plate situated on the rear of the washing machine.

GB